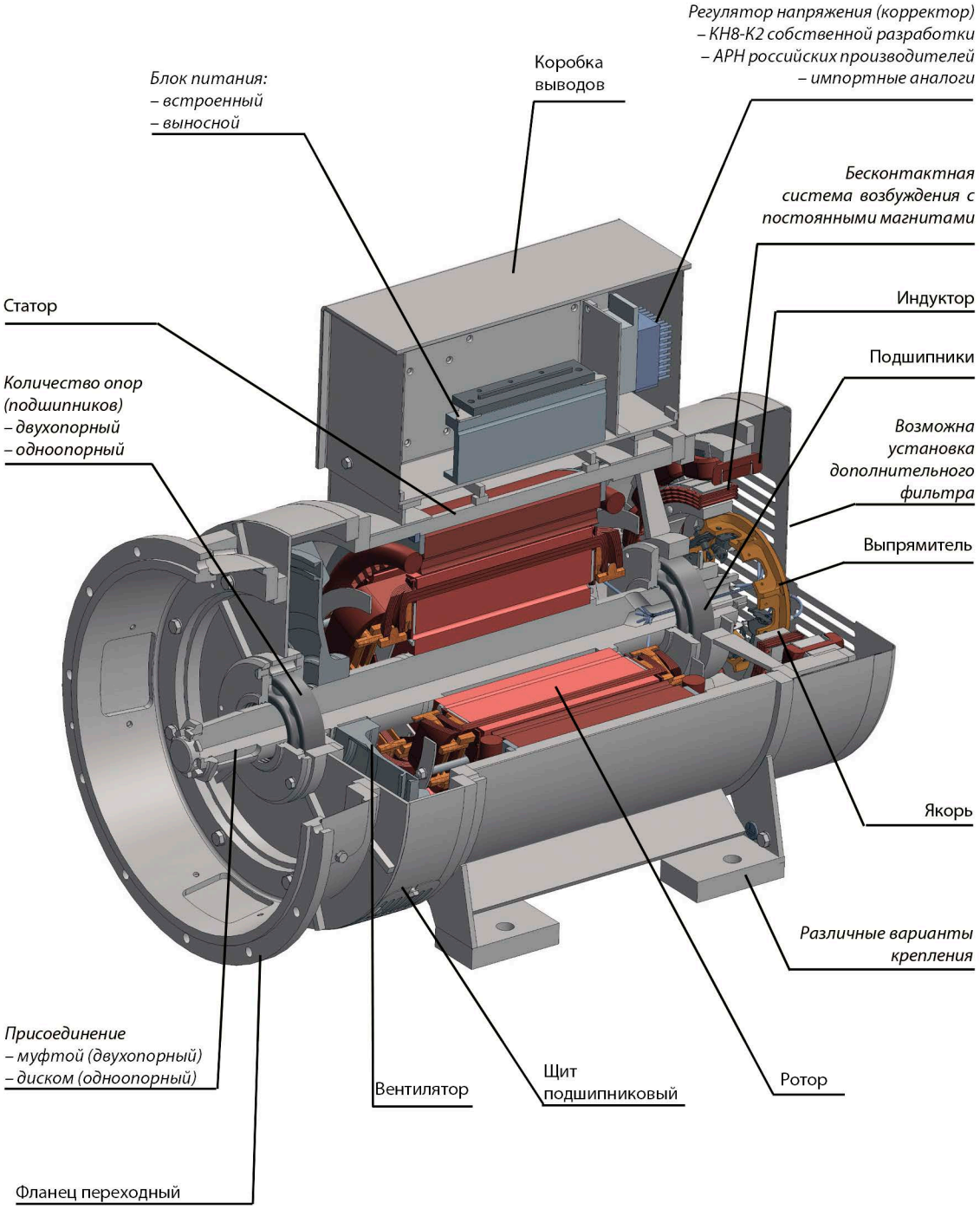
Регулятор напряжения (корректор)
– КН8-К2 собственной разработки
– АРН российских производителей
– импортные аналоги
Коробка выводов
Блок питания:
– встроенный
– выносной
Бесконтактная система возбуждения с постоянными магнитами
Индуктор
Статор
Подшипники
Количество опор (подшипников)
– двухопорный
– одноопорный
Возможна установка дополнительного фильтра
Выпрямитель
Якорь
Различные варианты крепления
Присоединение
– муфтой (двухопорный)
– диском (одноопорный)
Вентилятор
Щит подшипниковый
Ротор
Фланец переходный